COPYRIGHT © Vervielfältigung, auch auszugsweise,
ist ohne vorherige Genehmigung der Fa. Sauerland Spielgeräte GmbH untersagt.

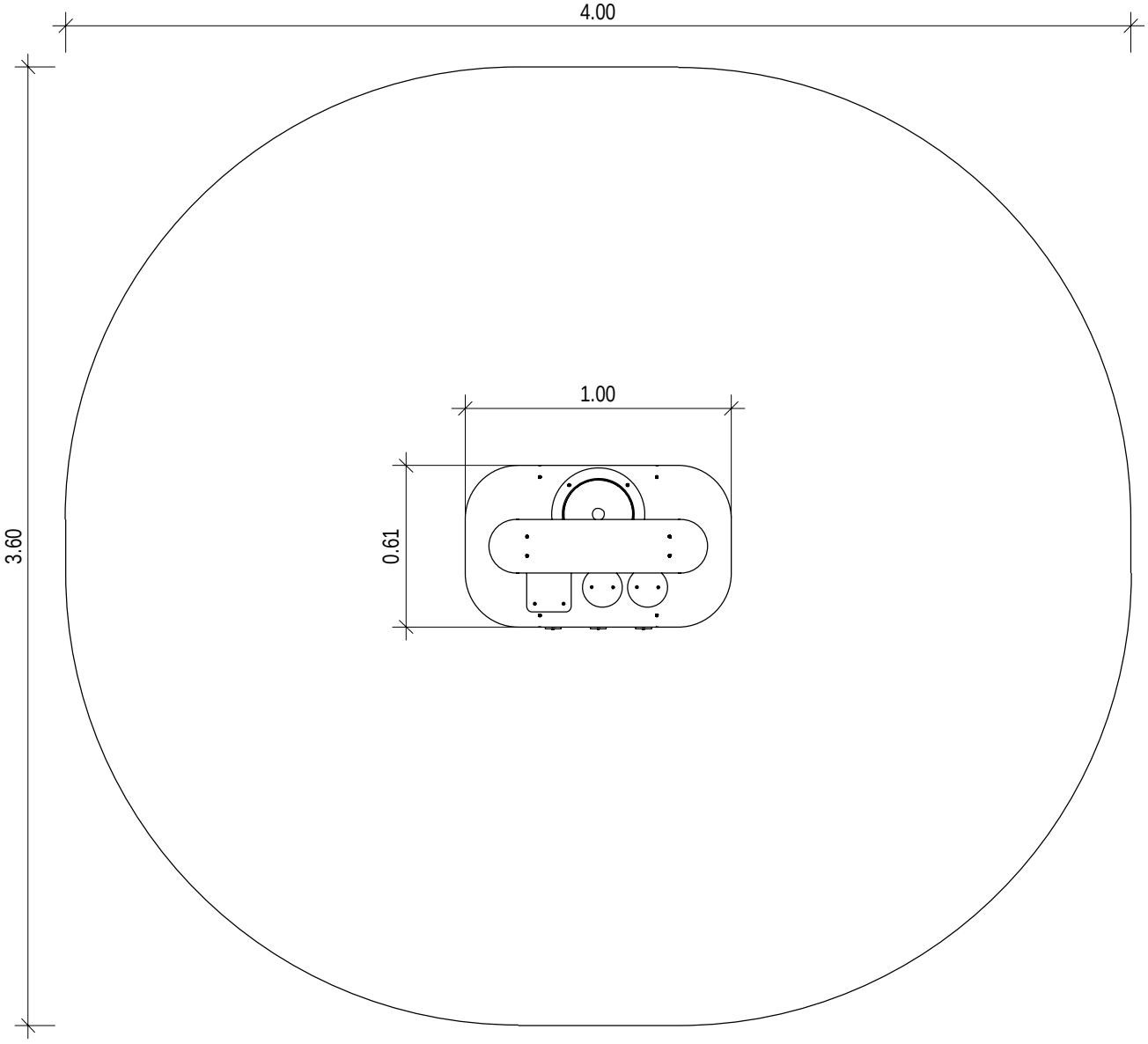

Sauerland Spielgeräte	Küche als Spielgerät	Standard 07.02.070.90		
		Gezeichnet	Maße in Meter	A4
	Rev. Nr.	06.04.2020 Bergm.	Maßstab 1:25	1

COPYRIGHT © Vervielfältigung, auch auszugsweise,
ist ohne vorherige Genehmigung der Fa. Sauerland Spielgeräte GmbH untersagt.

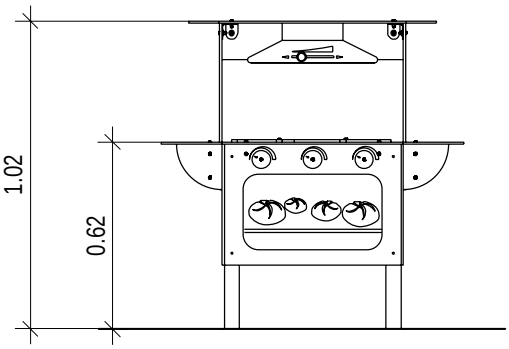

Sauerland Spielgeräte	Küche als Spielgerät	Standard 07.02.070.90		
		Gezeichnet	Maße in Meter	A4
	Rev. Nr.	06.04.2020 Bergm.	Maßstab 1:25	2