COPYRIGHT © Vervielfältigung, auch auszugsweise,
ist ohne vorherige Genehmigung der Fa. Sauerland Spielgeräte GmbH untersagt.

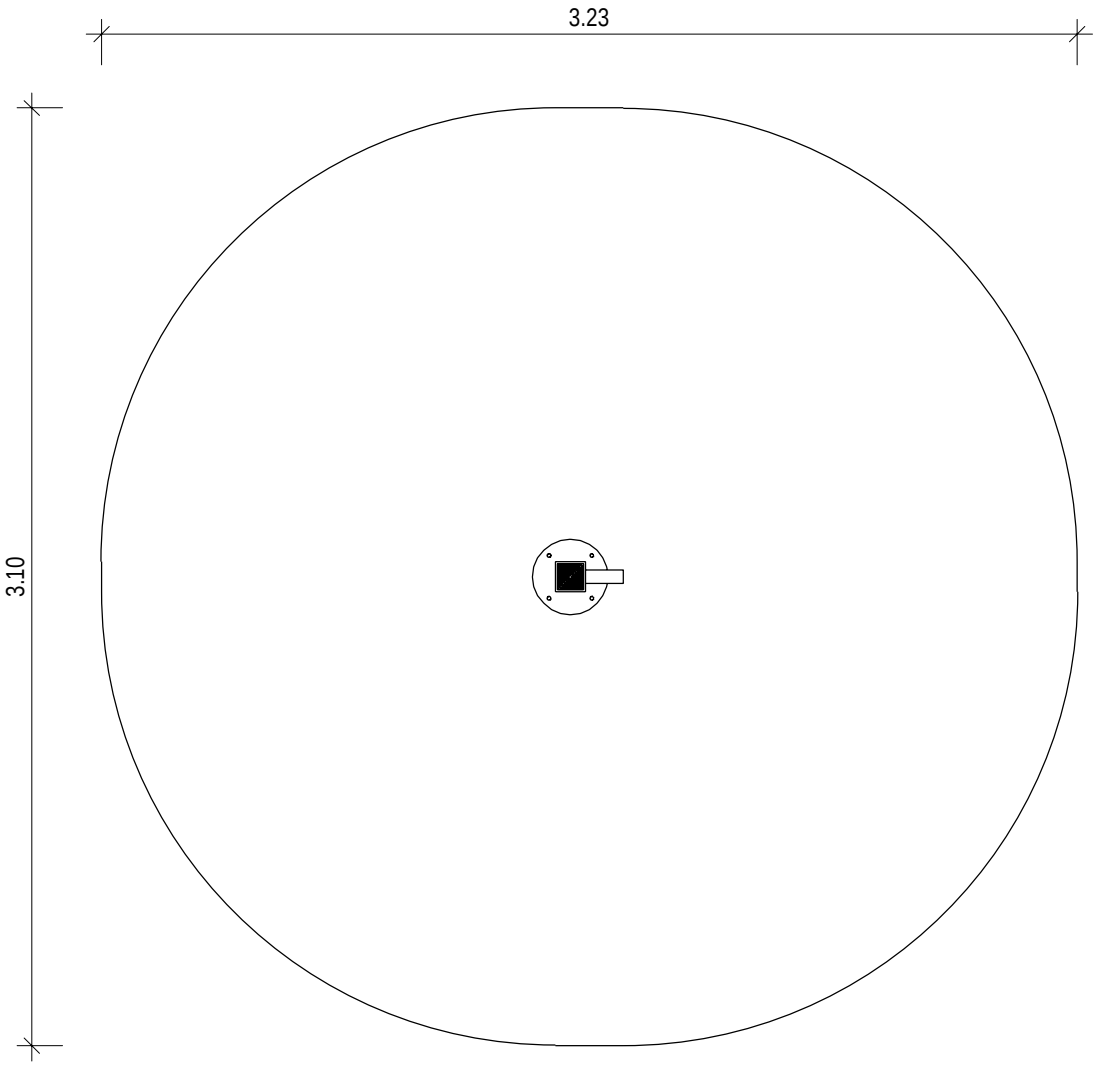

Sauerland Spielgeräte	Wasserzapfstelle	Standard Nr.: 11.13.087.04		
	Rev. Nr. 00	Gezeichnet 21.11.2016 Bergm.	Maße in Meter Maßstab 1:25	A4 3

COPYRIGHT © Vervielfältigung, auch auszugsweise,
ist ohne vorherige Genehmigung der Fa. Sauerland Spielgeräte GmbH untersagt.

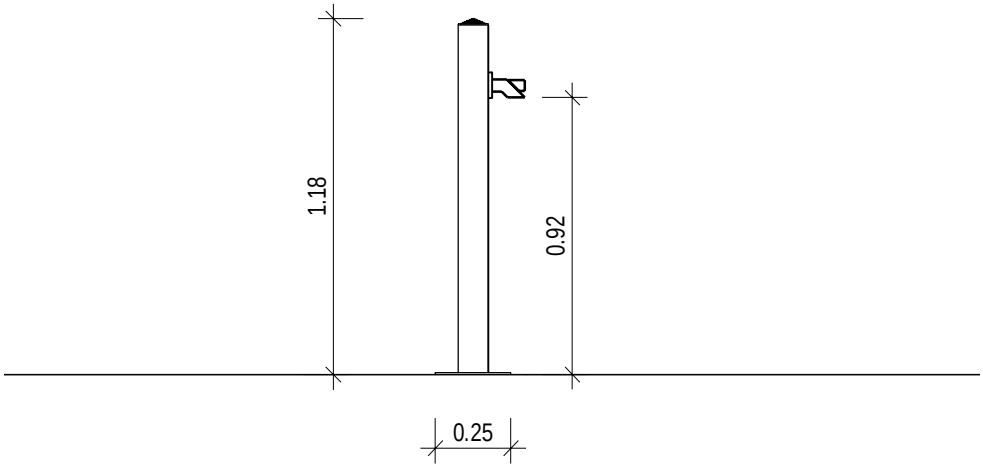

Sauerland Spielgeräte	Wasserzapfstelle	Standard Nr.: 11.13.087.04		
	Rev. Nr. 00	Gezeichnet 21.11.2016 Bergm.	Maße in Meter Maßstab 1:25	A4 4